1.

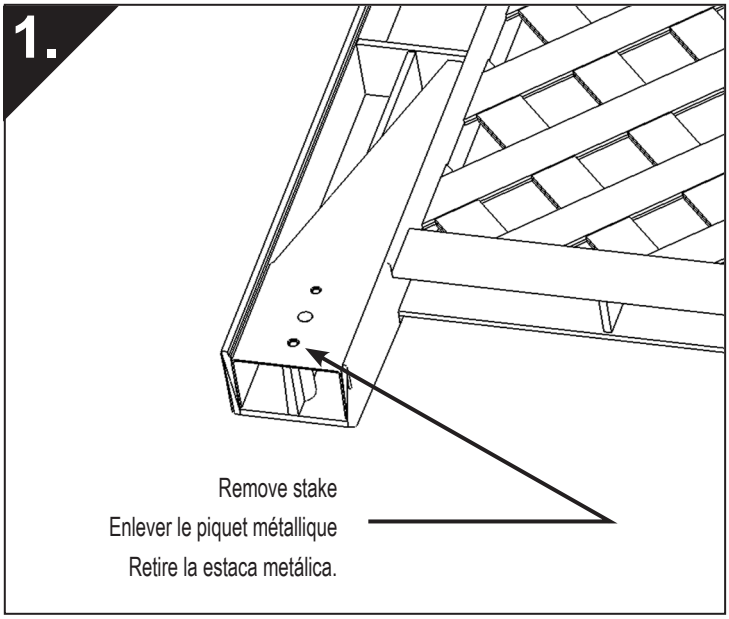

2.

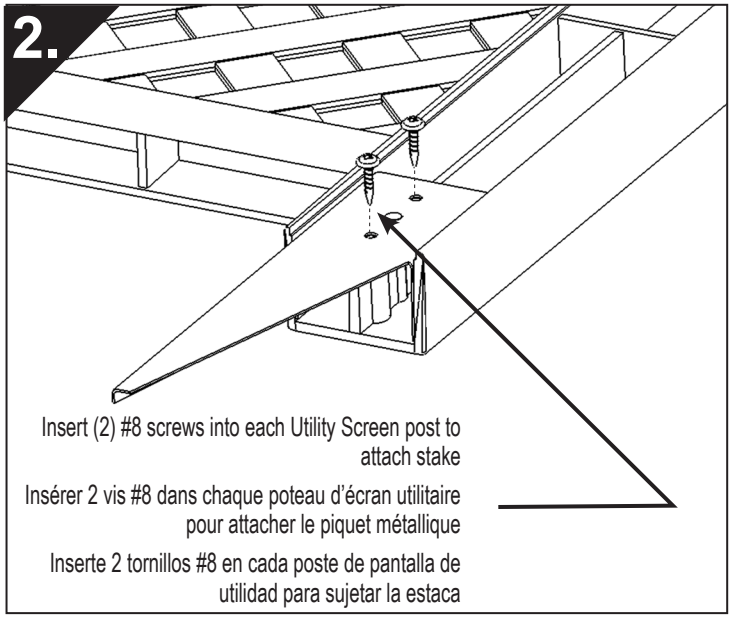

3.

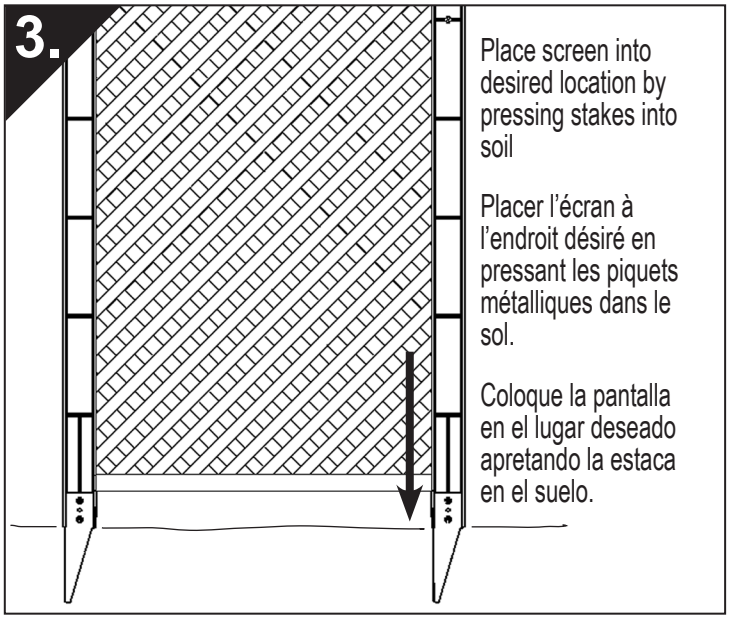

Place screen into desired location by pressing stakes into soil

Placer l'écran à l'endroit désiré en pressant les piquets métalliques dans le sol.

Coloque la pantalla en el lugar deseado apretando la estaca en el suelo.

4.

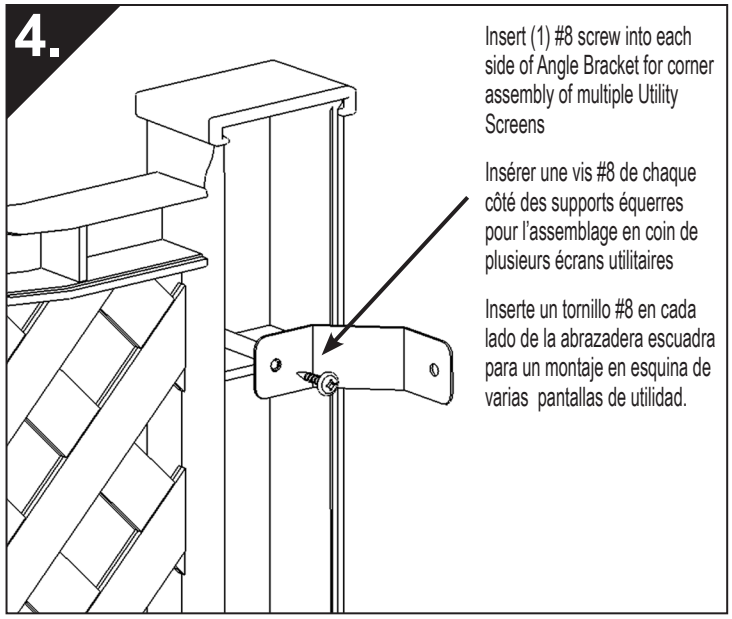

Insert (1) #8 screw into each side of Angle Bracket for corner assembly of multiple Utility Screens

Insérer une vis #8 de chaque côté des supports équerres pour l'assemblage en coin de plusieurs écrans utilitaires

Inserte un tornillo #8 en cada lado de la abrazadera escuadra para un montaje en esquina de varias pantallas de utilidad.

5.

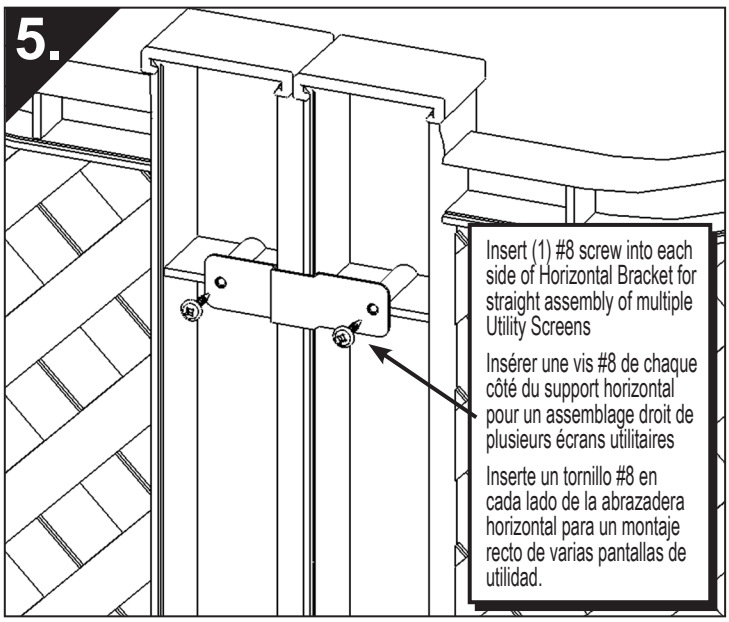

Insert (1) #8 screw into each side of Horizontal Bracket for straight assembly of multiple Utility Screens

Insérer une vis #8 de chaque côté du support horizontal pour un assemblage droit de plusieurs écrans utilitaires

Inserte un tornillo #8 en cada lado de la abrazadera horizontal para un montaje recto de varias pantallas de utilidad.

(6) **#8 Phillips/Square Drive**
Mèche Philips #8
Broca #8 Phillips

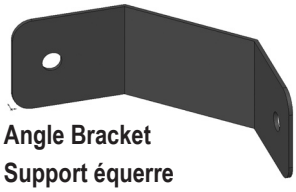

(1) **Angle Bracket**
Support équerre
Abrazadera escuadra

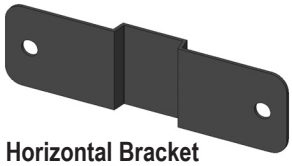

(1) **Horizontal Bracket**
Support horizontal
Abrazadera horizontal

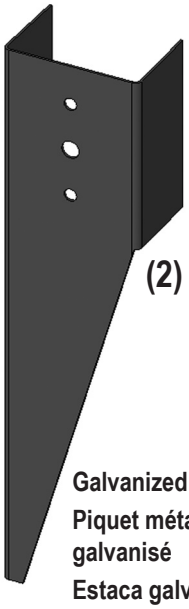

(2) **Galvanized Stake**
Piquet métallique galvanisé
Estaca galvanizada

1234VUS-BOM/V1/01-09
BUILT BY Barrette
Barrette Outdoor Living • Flint, MI 48506
www.barretteoutdoorliving.com