# 2 3/4" Vinyl Fence

# Decorative Bracket Cover

**1) For installation on existing fence**
Remove center screw from bracket. This will be used to attach bracket cover.

**1) Installation sur une clôture existante**
Enlevez la vis du milieu du support. La vis sera utilisée pour fixer le recouvrement de support.

**1) Para su instalación en una valla existente**
Quite el tornillo intermedio del soporte Éste se usará para sujetar la cubierta del soporte.

**2) For installation on privacy mid rails**
Place bracket cover over bracket. Drill screw through cover, bracket, and rail. Snap in screw covers.

**2) Installation sur des traverses intermédiaires de panneaux intimités**
Placez le recouvrement de support sur le support. Enfoncez la vis à travers le recouvrement et le support jusque dans la traverse. Enclenchez les capuchons de vis.

**2) Para instalación en travesaños intermedios en vallas de privacidad**
Coloque la cubierta del soporte sobre el soporte. Atraviese con un tornillo la tapa, el soporte y el travesaño. Coloque las cubiertas de los tornillos a presión.

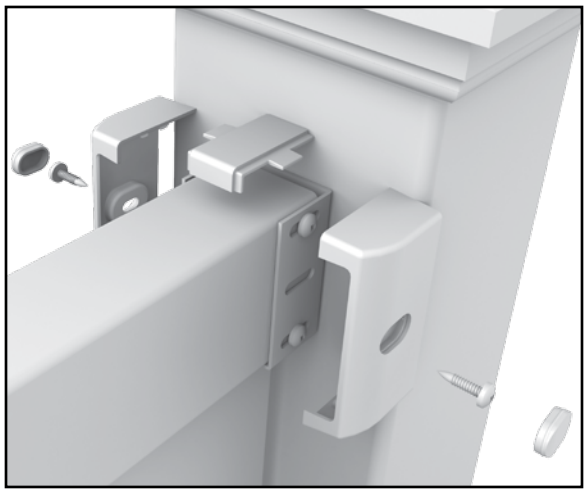

**3) For installation on privacy panel top and bottom rails**
Connect cover halves with center section (above rail for top rails, below rail for bottom rails). Place entire cover over bracket. Drill screw through cover, bracket and rail. Snap in screw covers.

**3) Installation sur le dessus d'un panneau intimité et sur une traverse inférieure**
Raccordez les deux pièces du recouvrement à la section centrale (au-dessus de la traverse dans le cas d'une traverse supérieure et au-dessous de la traverse dans le cas d'une traverse inférieure). Placez le recouvrement de support sur le support. Enclenchez les capuchons de vis.

**3) Para instalación en los travesaños superior e inferior del panel de privacidad**
Conecte las mitades de la cubierta con la sección central inferior (encima del travesaño en los travesaños superiores, debajo del travesaño en los travesaños inferiores). Coloque la cubierta completa encima del soporte. Atraviese con un tornillo la tapa, el soporte y el travesaño. Coloque las cubiertas de los tornillos a presión.

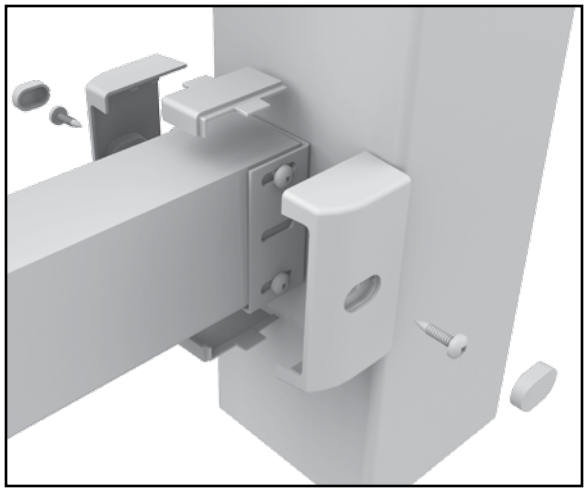

**4) For installation on picket panels**
Connect cover halves with lower center section. Place over bracket. Connect top center section to cover halves so that cover is complete. Drill screw through cover, bracket and rail. Snap in screw covers.

**4) Installation sur des panneaux à lattes**
Raccordez les deux pièces du recouvrement à la section centrale du bas. Placez le recouvrement de support sur le support. Raccordez les deux pièces du recouvrement à la section centrale du haut. Enfoncez la vis à travers le recouvrement et le support jusque dans la traverse. Enclenchez les capuchons de vis.

**4) Para instalación en los paneles de estacas**
Conecte las mitades de la cubierta con la sección central inferior. Coloque sobre el soporte. Conecte la sección central superior con las mitades de la cubierta de modo que la cubierta esté completa. Atraviese con un tornillo la tapa, el soporte y el travesaño. Coloque las cubiertas de los tornillos a presión.